


# Multihog® CV 350 Süpürme Aracından Fazlası

| | | | |
|---|---|---|---|
| 1,5 m³ Çöp Haznesi | 75HP Hatz Dizel Motor 500 Saat Bakım Aralıkları | Çok fonksiyonlu 4 X 4 Şasi ve Kilitli Diferansiyel | 1,5 Ton Taşıma Kapasitesi |
| 1.200 mm Genişlik ile Yaya Yollarında Çalışabilme | %50 Eğim Tırmanabilme | Belden Kırma Manevra Sistemi ile 5.100 mm Dönüş Çapı | Tüm Tekerleklerde Bağımsız Süspansiyon |

**Multihog® CV 350 Süpürme Aracı;** 4 x 4 çekiş sistemi, kilitli diferansiyeli ve sağlam yapısı ile en zorlu kullanım koşullarında bile sizi yarı yolda bırakmayacak. Güçlü Multihog altyapısı ve sahip olduğu yeni teknolojiler ile sınıfındaki standartları daha da yukarı taşıyan CV 350, sadece 1.200 mm genişliği ile hem sokaklarda, hem de büyük araçların giremediği yaya alanlarındaki temizlik ihtiyacınızı en iyi şekilde karşılamak için hazırlandı.

Multihog®
Türkiye Tek Yetkili Distribütörü

orion çevre




Multihog®'un güçlü traktör altyapısını kullanan CV 350, **tek bir araç ile çok geniş kullanım olanakları sunuyor.**

75 HP gücünde HATZ motoru, kilitli diferansiyel sistemi ve %50 eğim tırmanabilme kapasitesi ile kaldırımlara rahatça inip çıkarken, dik yokuşlarda, çamurlu ve kaygan yollarda bile güvenle süpürme yapabilir; kar küreme, buzlanma önleme, yüksek basınçlı yol ve kaldırım yıkama gibi sezonluk ihtiyaçlarınızı da karşılayabilirsiniz. Üstelik bu işler için kullanılan hantal yapılı büyük araçların asla giremeyeceği yaya yolları ve meydanlarda bile..

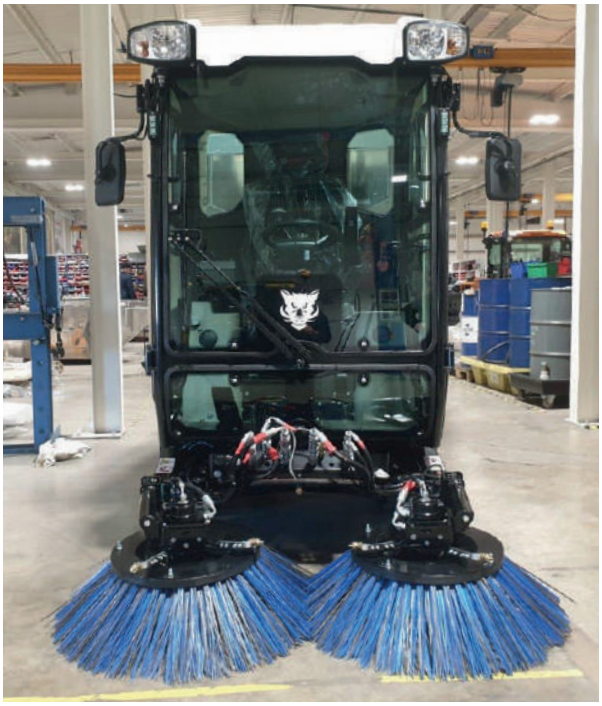



# Fırça Oyunları

- Sadece 2 fırça ile CV 350'nin verimli **süpürme genişliği 2.350 mm**'ye ulaşır.

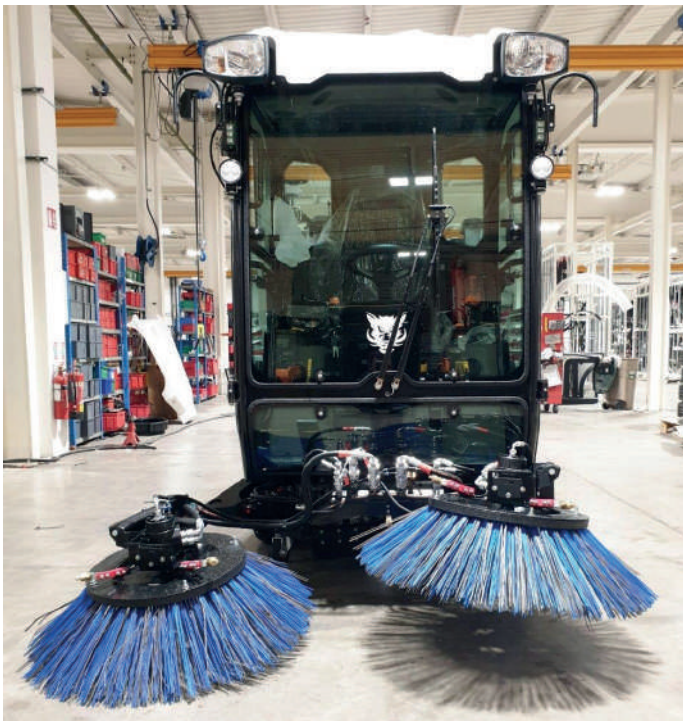

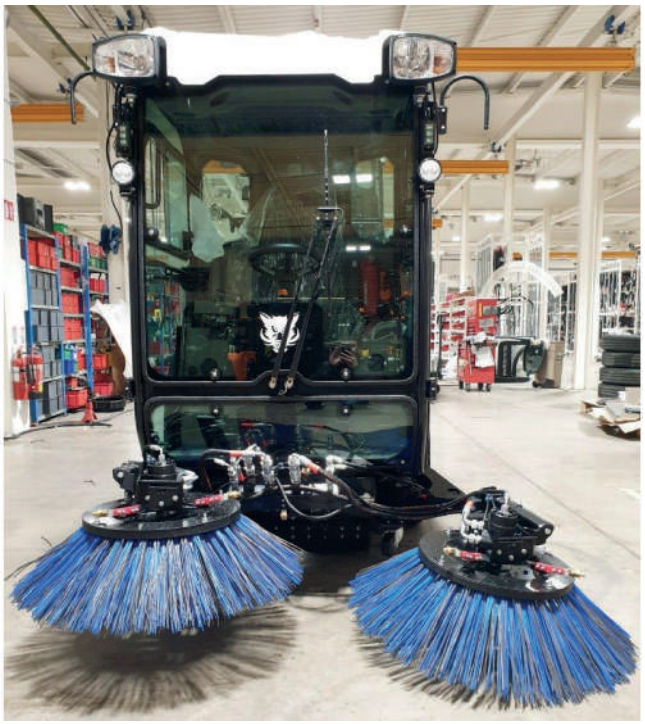

- Aracın sağ ve sol fırçaları, aynı anda **farklı yüksekliklerde çalışabilir.** Bu sayede, 3. bir fırçaya olan ihtiyacı ortadan kaldırmış olursunuz.

**5.100 mm**
Dış Dönüş Çapı!




■ Belden Kırma Manevra Sistemi sayesinde **5.100 mm Dönüş Çapı.**

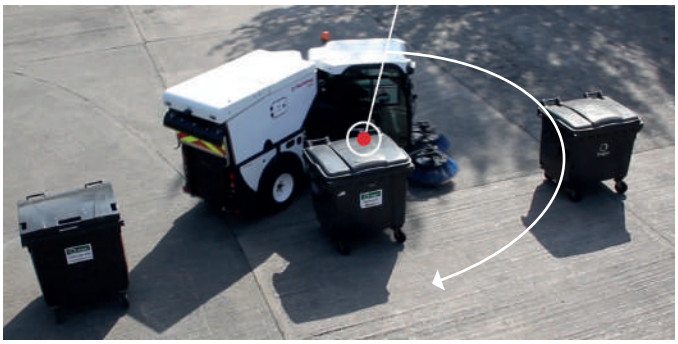

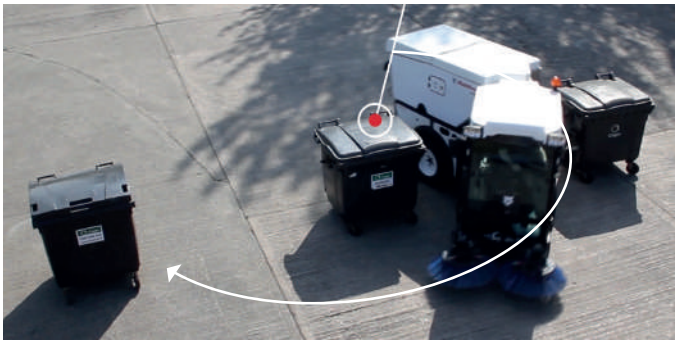

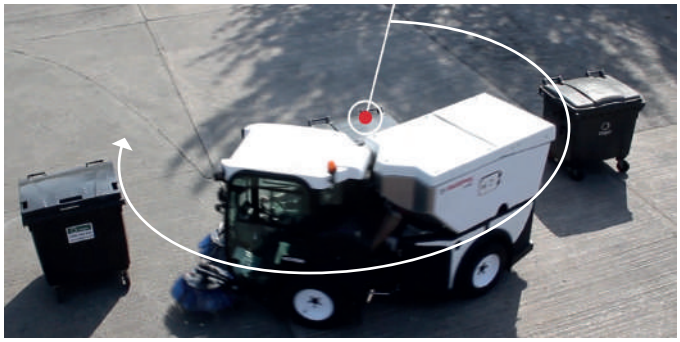






Dar geçişler, yaya yolları,
yoğun parklanma alanları:
**Herkesi Şaşırtın!**






Multihog® CV 350 süpürme aracınızı, ihtiyaçlarınıza göre farklı mevsimlerde kullanmaya devam edebilirsiniz.

4x4 çekişli ve kilitli diferansiyele sahip güçlü şasi sayesinde, öndeki fırçaları saniyeler içerisinde çıkarıp, yerine hidrolik kontrollü bir kar bıçağı ve arka tarafa bir buzlanma önleyici tuz/solüsyon tankı ekleyerek en zorlu kış koşullarında bile güvenle çalışabilirsiniz. Üstelik bu işi; CV 350'nin sadece 1.200mm genişliği sayesinde, büyük araçların giremediği meydanlar ve yaya yollarında bile yapabilirsiniz.

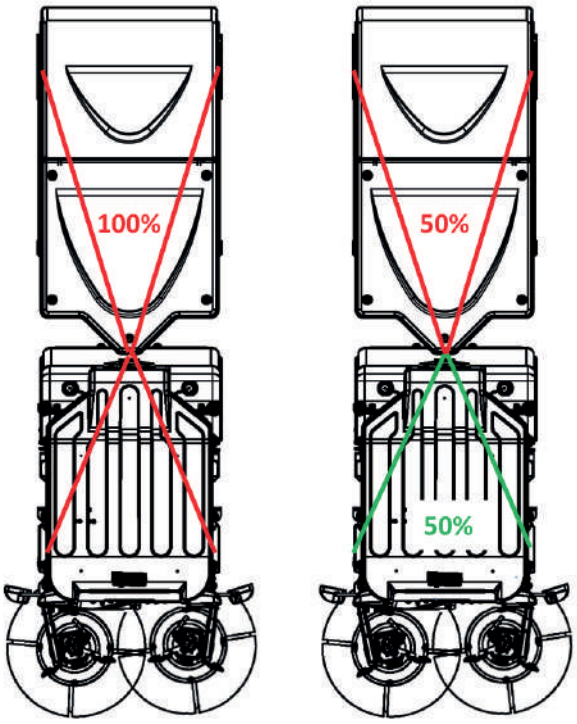


Normal Sürüş

Diferansiyel Kilitli

Zorlu Kış Koşulları:
Kar Küreme, Buz Çözme.
**Sizin İçin Kolay!**









Yüksek Basınçlı Yıkama

Kar Rotatifi



# Opsiyonlar
## Uygulamalar

Yabani Ot ile Mücadele



Park ve Bahçe Düzenleme






Harici Emiş Hortumu

Çim Biçme ve Toplama




Özel Amaçlı Kol ile Bakım ve Temizlik




Yüksek Basınçlı Yol Yıkama



Kar Küreme ve Tuz Serpme




Multihog
CV350






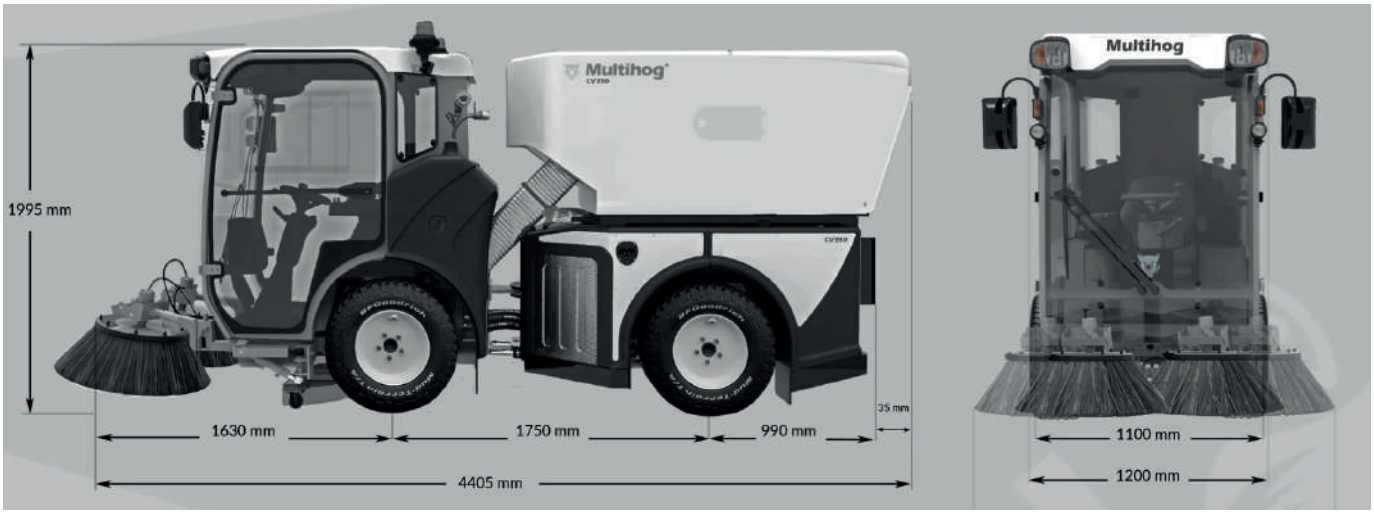


| | | | |
|---|---|---|---|
| Motor | | : | Hatz 75 HP 4 Silindirli Dizel Motor |
| Tork | | : | 240 Nm @ 1600 devir/dakika |
| Maksimum Hız | | : | 40 km/saat |
| Dönüş Çapı | | : | 5.100 mm |
| Taşıma Kapasitesi | | : | 1,5 Ton |
| Su Tankı | | : | 300 Litre |
| Çöp Hazne Hacimsel Kapasitesi | | : | 1,5 $m^3$ |
| Maksimum Süpürme Genişliği | | : | 2.350 mm |
| Boşaltma Yüksekliği | | : | 1.600 mm |
| Araç Boyutları | Yükseklik | : | 1.995 mm |
| | Genişlik | : | 1.200 mm |
| | Uzunluk | : | 4.405 mm |
| Boş Ağırlık | | : | 2.000 Kg |

Multihog®

**Türkiye Tek Yetkili Distribütörü**

orion çevre

+90 216 361 00 06

info@orioncevre.com

Gülbahar Sokak Perdemsaç Plaza
17/76 Kozyatağı Kadıköy/İstanbul

www.orioncevre.com /orioncevre